Kraftfahrt-Bundesamt

DE-24932 Flensburg

E1

Mitteilung

ausgestellt von:
Kraftfahrt-Bundesamt

über die Erteilung einer Genehmigung für den Typ einer Leuchte nach der UN Regelung Nr. 148 einschließlich Änderung Nr. 00 Ergänzung 05
Leuchte: Seitenmarkierungsleuchte

Communication

issued by:
Kraftfahrt-Bundesamt

concerning the granting of an approval of a type of lamp pursuant to UN Regulation No. 148 including amendment No. 00 supplement 05
Lamp: Side marker lamp

R148 E1*148R00/05*0325*00

Kategorie der Leuchte:
Category of the lamp:
SM1

Änderungsindex:
Change index:
0

Nummer der Genehmigung: **E1*148R00/05*0325*00**
Approval No.:

Eindeutige Kennung (UI) (gegebenenfalls):
Unique Identifier (UI) (if any):
Entfällt
Not applicable

1. Fabrik- oder Handelsmarke der Leuchte:
   Trade name or mark of the lamp:
   jokon

2. Bezeichnung des Herstellers für den Typ der Leuchte:
   Manufacturer's name for the type of lamp:
   SMLR 2002c

3. Name und Anschrift des Herstellers:
   Manufacturer's name and address:
   Jokon GmbH
   DE-53229 Bonn

Genehmigungsnummer: **E1*148R00/05*0325*00**
Approval number:

4. Gegebenenfalls Name und Anschrift des Vertreters des Herstellers:
If applicable, name and address of manufacturer's representative:
Entfällt
Not applicable

5. Zur Genehmigung vorgelegt am:
Submitted for approval on:
20.12.2023

6. Technischer Dienst, der die Prüfungen für die Genehmigung durchführt:
Technical Service responsible for conducting approval tests:
DLG TestService GmbH
DE-64823 Groß-Umstadt

7. Datum des Gutachtens des Technischen Dienstes:
Date of report issued by that Service:
18.12.2023

8. Nummer des Gutachtens des Technischen Dienstes:
Number of report issued by that Service:
2023PM0088.2

9. Kurze Beschreibung
Concise description

9.1. Im Falle von
In case of

9.1.1. Einer Beleuchtungseinrichtung für das hintere Kennzeichenschild:
A rear-registration plate illuminating lamp:

Geometrische Bedingungen für die Anbringung (Lage(n) und Neigung(en) der Einrichtung in Bezug zu der für das Kennzeichenschild bestimmten Fläche und/oder verschiedene Neigung(en) zu dieser Fläche):
Geometrical conditions of installation (position(s) and inclination(s) of the device in relation to the space to be occupied by the registration plate and/or different inclinations of this space):
Entfällt
Not applicable

R148 E1*148R00/05*0325*00

9.1.2. Eines Fahrtrichtungsanzeigers:
A direction indicator:

Aufeinanderfolgende Aktivierung von Lichtquellen:
Sequential activation of light sources:
Entfällt
Not applicable

9.1.3. Eines Rückfahrscheinwerfers:
A reversing lamp:

Der Rückfahrscheinwerfer darf nur als Teil eines Paars von Leuchten angebaut werden:
The lamp shall be installed on a vehicle only as part of a pair of lamps:
Entfällt
Not applicable

9.1.4. Eines Manövrierscheinwerfers:
A manoeuvring lamp:

Die maximale Anbringungshöhe:
The maximum mounting height:
Entfällt
Not applicable

9.1.5. Einer Tagfahrleuchte:
A daytime running lamp:

Die maximale Lichtstärke überschreitet 700 cd nicht:
Maximum luminous intensity does not exceed 700 cd:
Entfällt
Not applicable

9.2. Funktion und Kategorie der Leuchte:
By light signalling function and category:
Seitenmarkierungsleuchte SM1
Side marker lamp SM1

Für den Einbau **außen**
For mounting **outside**

Farbe des ausgestrahlten Lichts:
Colour of light emitted:
Gelb
Amber

R148 E1*148R00/05*0325*00

Anzahl, Kategorie und Art der Lichtquelle(n):
Number, category and kind of light source(s):
1 x LED

Leuchte für LED-Ersatzlichtquelle(n) zugelassen:
Lamp approved for LED substitute light source(s):
Nein
No

Kategorie der LED-Ersatzlichtquelle(n) (gegebenenfalls):
Category of LED substitute light source(s) (if any):
Entfällt
Not applicable

Spannung und Nennleistung:
Voltage and wattage:
Siehe Abschnitt I., Punkt 9.2 des Prüfberichtes
See section I., point 9.2 of the test report

Lichtquellenmodul:
Light source module:
Nein
No

Spezifischer Lichtquellenmodul-Identifizierungscode:
Light source module specific identification code:
Entfällt
Not applicable

Nur für eine begrenzte Anbauhöhe von höchstens 750 mm über dem Boden (gegebenenfalls):
Only for limited mounting height of equal to or less than 750 mm above the ground (if any):
Nein
No

Geometrische Bedingungen für den Anbau und etwaige Varianten (gegebenenfalls):
Geometrical conditions of installation and relating variations (if any):
Bezugsachse senkrecht zur Fahrzeuglängsmittelebene und parallel zur Standfläche des Fahrzeugs auf der Fahrbahn (detaillierte Information siehe Zeichnung)
Reference axis perpendicular to the median longitudinal plane of the vehicle and parallel to the bearing plane of the vehicle on the road (for detailed information see drawing)

R148 E1*148R00/05*0325*00

Verwendung eines elektronischen Lichtquellenregelungsschalters/einer variablen Lichtstärkeregelung:
Application of an electronic light source control gear/variable intensity control:

(a) Als Teil der Leuchte:
Being part of the lamp:
Ja
Yes

(b) Nicht als Teil der Leuchte:
Being not part of the lamp:
Nein
No

Eingangsspannung(en), die durch einen elektronischen Lichtquellenregelungsschalter/ eine variable Lichtstärkeregelung zugeführt werden:
Input voltage(s) supplied by an electronic light source control gear/variable intensity control:
Entfällt
Not applicable

Hersteller des elektronischen Lichtquellenregelungsschalters/der variablen Lichtstärkeregelung und Identifizierungsnummer (wenn der elektronische Lichtquellenregelungsschalter Teil der Leuchte aber nicht innerhalb des Leuchtengehäuses ist):
Electronic light source control gear/variable intensity control manufacturer and identification number (when the light source control gear is part of the lamp but is not included into the lamp body):
Entfällt
Not applicable

Variable Lichtstärke (gegebenenfalls):
Variable luminous intensity (if any):
Entfällt
Not applicable

Funktion(en) einer voneinander abhängigen Leuchte, die Teil eines Systems voneinander abhängiger Leuchten ist (falls zutreffend):
Function(s) produced by an interdependent lamp forming part of an interdependent lamp system (if applicable):
Entfällt
Not applicable

R148 E1*148R00/05*0325*00

Genehmigungsnummer: **E1*148R00/05*0325*00**
Approval number:

9.3. Die Seitenmarkierungsleuchte darf nur an Fahrzeugen mit Kontrollleuchte, die einen Ausfall anzeigt, angebracht werden:
The Side marker lamp is only for use on a vehicle fitted with a tell-tale indicating failure:
Nein
No

10. Stelle, an der das Genehmigungszeichen angebracht ist:
Position of the approval mark:
Abschlussscheibe (detaillierte Information siehe Zeichnung)
Lens (for detailed information see drawing)

11. Grund (Gründe) für die Erweiterung der Genehmigung (gegebenenfalls):
Reason(s) for extension (if any):
Entfällt
Not applicable

12. Die Genehmigung wird **erteilt**
Approval is **granted**

13. Die Genehmigung wird nur für Geräte erteilt, die an Fahrzeugen, die bereits in Betrieb sind, angebaut werden:
Approval granted for devices to be used on vehicles already in use only:
Nein
No

14. Bemerkungen:
Remarks:
Entfällt
Not applicable

15. Ort: **DE-24932 Flensburg**
Place:

16. Datum: **24.01.2024**
Date:

17. Unterschrift: **Im Auftrag**
Signature:

Björn Harbeck

KRAFTFAHRT-BUNDESAMT 602

R148 E1*148R00/05*0325*00

18. Das Verzeichnis der Unterlagen, die bei der Behörde, die die Typgenehmigung erteilt hat, hinterlegt und auf Anfrage erhältlich sind, ist dieser Mitteilung beigefügt.
The list of documents deposited with the Type Approval Authority which has granted approval is annexed to this communication and may be obtained on request.

Anlagen:
Enclosures:
Gemäß Inhaltsverzeichnis
According to Index

R148 E1*148R00/05*0325*00

Kraftfahrt-Bundesamt

DE-24932 Flensburg

Zu: **E1*148R00/05*0325*00**
To:

Erklärung über die Einhaltung der Anforderungen hinsichtlich der Übereinstimmung der Produktion gemäß dem Übereinkommen von 1958
Statement of compliance with the conformity of the production requirements of the 1958 Agreement

1. Name des Herstellers:
   Manufacturer's name:
   Jokon GmbH
   DE-53229 Bonn

2. Datum der Anfangsbewertung:
   Date of the initial assessment:
   15.05.1968

3. Datum aller durchgeführten Überwachungstätigkeiten:
   Date of any surveillance activities:

Aktenzeichen Register number	Datum der Begehung Date of inspection	Genehmigungsnummer Approval number
CoP-Q:		
Q-501272	**22.02.2017**	
Q-501187	**21.02.2018**	
Q-501688	**15.02.2019**	
Q-502182	**27.02.2020**	
CoP-P:		
Entfällt **Not applicable**		

R148 E1*148R00/05*0325*00

Kraftfahrt-Bundesamt

DE-24932 Flensburg

Zu: **E1*148R00/05*0325*00**
To:

Inhaltsverzeichnis zu den Beschreibungsunterlagen
Index to the information package

Ausgabedatum: Date of issue:	**24.01.2024**	Letztes Änderungsdatum: Last date of amendment:	**--**

Nebenbestimmungen und Rechtsbehelfsbelehrung
Collateral clauses and instruction on right to appeal

Prüfbericht(e) Nr.: Test report(s) No.: **2023PM0088.2**	Datum: Date: **18.12.2023**
Beschreibungsbogen Nr.: Information document No.: **2023PM0088.2**	Datum: Date: **18.12.2023**
Liste der Änderungen: List of modifications: **Entfällt** **Not applicable**	Datum: Date:

R148 E1*148R00/05*0325*00

Kraftfahrt-Bundesamt
DE-24932 Flensburg

Nummer der Genehmigung: **E1*148R00/05*0325*00**

- Anlage -

Nebenbestimmungen und Rechtsbehelfsbelehrung

Nebenbestimmungen

Jede Einrichtung, die dem genehmigten Typ entspricht, ist gemäß der angewendeten Vorschrift zu kennzeichnen.

Die Einzelerzeugnisse der reihenweisen Fertigung müssen mit den Genehmigungsunterlagen genau übereinstimmen. Änderungen an den Einzelerzeugnissen sind nur mit ausdrücklicher Zustimmung des Kraftfahrt-Bundesamtes gestattet.
Änderungen der Firmenbezeichnung, der Anschrift und der Fertigungsstätten sowie eines bei der Erteilung der Genehmigung benannten Zustellungsbevollmächtigten oder bevollmächtigten Vertreters sind dem Kraftfahrt-Bundesamt unverzüglich mitzuteilen.
Verstöße gegen diese Bestimmungen können zum Widerruf der Genehmigung führen und können überdies strafrechtlich verfolgt werden.

Die Genehmigung erlischt, wenn sie zurückgegeben oder entzogen wird, oder der genehmigte Typ den Rechtsvorschriften nicht mehr entspricht. Der Widerruf kann ausgesprochen werden, wenn die für die Erteilung und den Bestand der Genehmigung geforderten Voraussetzungen nicht mehr bestehen, wenn der Genehmigungsinhaber gegen die mit der Genehmigung verbundenen Pflichten - auch soweit sie sich aus den zu dieser Genehmigung zugeordneten besonderen Auflagen ergeben - verstößt oder wenn sich herausstellt, dass der genehmigte Typ den Erfordernissen der Verkehrssicherheit oder des Umweltschutzes nicht entspricht.

Das Kraftfahrt-Bundesamt kann jederzeit die ordnungsgemäße Ausübung der durch diese Genehmigung verliehenen Befugnisse, insbesondere die genehmigungsgerechte Fertigung sowie die Maßnahmen zur Übereinstimmung der Produktion, nachprüfen. Es kann zu diesem Zweck Proben entnehmen oder entnehmen lassen. Dem Kraftfahrt-Bundesamt und/oder seinen Beauftragten ist ungehinderter Zutritt zu Produktions- und Lagerstätten zu gewähren.

Die mit der Erteilung der Genehmigung verliehenen Befugnisse sind nicht übertragbar. Schutzrechte Dritter werden durch diese Genehmigung nicht berührt.

Rechtsbehelfsbelehrung

Gegen diese Genehmigung kann innerhalb eines Monats nach Bekanntgabe Widerspruch erhoben werden. Der Widerspruch ist beim **Kraftfahrt-Bundesamt, Fördestraße 16, DE-24944 Flensburg,** schriftlich oder zur Niederschrift einzulegen.

R148 E1*148R00/05*0325*00

Approval No.: **E1*148R00/05*0325*00**

- Attachment -

Collateral clauses and instruction on right to appeal

Collateral clauses

All equipment which corresponds to the approved type is to be identified according to the applied regulation.

The individual production of serial fabrication must be in exact accordance with the approval documents. Changes in the individual production are only allowed with express consent of the Kraftfahrt-Bundesamt.
Changes in the name of the company, the address and the manufacturing plant as well as one of the parties given the authority to delivery or authorised representative named when the approval was granted is to be immediately disclosed to the Kraftfahrt-Bundesamt.
Breach of this regulation can lead to recall of the approval and moreover can be legally prosecuted.

The approval expires if it is returned or withdrawn or if the type approved no longer complies with the legal requirements. The revocation can be made if the demanded requirements for issuance and the continuance of the approval no longer exist, if the holder of the approval violates the duties involved in the approval, also to the extent that they result from the assigned conditions to this approval, or if it is determined that the approved type does not comply with the requirements of traffic safety or environmental protection.

The Kraftfahrt-Bundesamt may check the proper exercise of the conferred authority taken from this approval at any time. In particular this means the compliant production as well as the measures for conformity of production. For this purpose samples can be taken or have taken. The employees or the representatives of the Kraftfahrt-Bundesamt may get unhindered access to the production and storage facilities.

The conferred authority contained with issuance of this approval is not transferable. Trade mark rights of third parties are not affected with this approval.

Instruction on right to appeal

This approval can be appealed within one month after notification. The appeal is to be filed in writing or as a transcript at the **Kraftfahrt-Bundesamt, Fördestraße 16,**
DE-24944 Flensburg.

R148 E1*148R00/05*0325*00

SMLR 2002c

jokon

gehört zu / belongs to
G-Nr.: 0325

Bezugsachse / reference axis:
rechtwinklig zur Fahrzeuglängsachse
und parallel zur Fahrbahn

at right angle to the vehicle longitudinal axis
and parallel to the road surface

Bezugspunkt = ✖
reference point = ✖

Prüf-Nr.
M 2:1

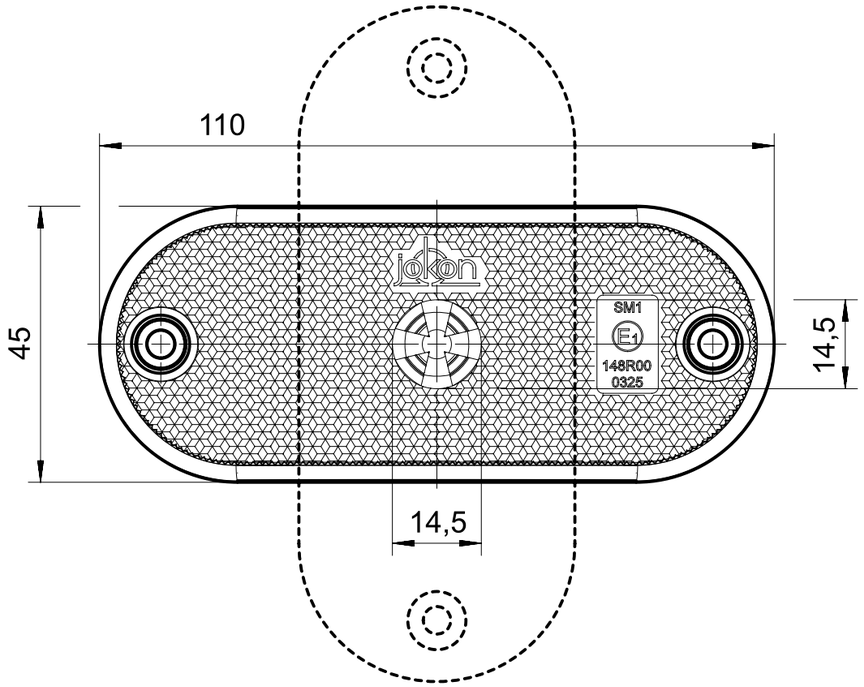

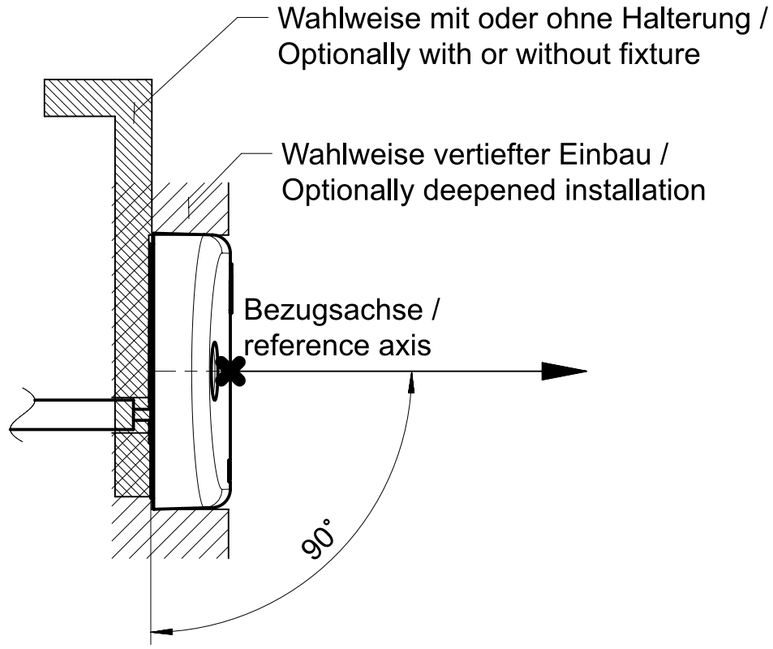

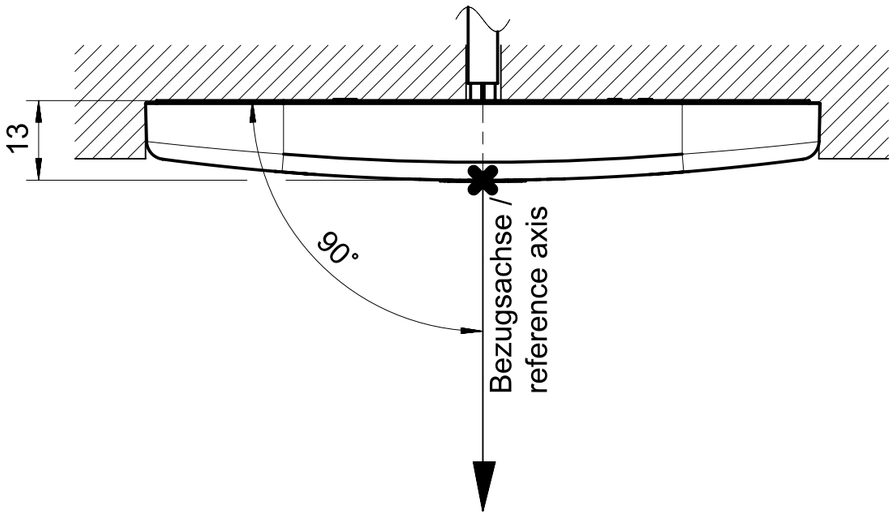

Sichtbare leuchtende Fläche = Lichtaustrittsfläche
Visible luminous surface = light-emitting surface

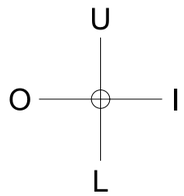

Leuchtende Flächen / illuminated area n. 76/756 EWG + ECE -R48	
Vertikale und horizontale Begrenzungen sind gemessen in Relation zum Referenz-Zentrum Vertical and horizontal outlines were measured in relation to the centre of reference	
Leuchte / lamp	Seitenmarkierungsleuchte / side marking lamp
Außen / outside (O)	7,25
Innen / inside (I)	7,25
Oben / upper (U)	7,25
Unten / lower (L)	7,25

Leuchtenfunktionen/lamp function:	Seitenmarkierungsleuchte / side marking lamp	
Katg. / catg.:	SM1	
Leuchtmittel / light source:	1 LED	
Nennspannung / nominal voltage:	12V	24V
Prüfspannung / testing voltage:	13,5V	28V
Nennleistung / rated wattage:	1W	1W
Farbe Lichtscheibe / colour lens:	gelb / amber	

R148 E1*148R00/05*0325*00

Jokon GmbH
Rosenbach 42
D-53229 Bonn

Technical description

General Data:

Trade Name (mark of device)	Jokon
Manufacturer´s name for the product type	**SMLR 2002c**
Functions of the product	Side-marker lamp
Manufacturer´s name and address	Jokon GmbH Rosenbach 42 D-53229 Bonn Germany

Applicable Regulation(s) and Directives:

ECE	R148 - 00

Technical Data:

Functions integrated in the product	Side-marker Cat. SM1
Number and categories of light sources	1 LED
Nominal voltage	1) 12V 2) 24V 3) 12/24V
Testing voltage	1) 13,5V 2) 28V 3) 13;5 /28V
Rated wattage	1) 1,0 Watt 2) 1,0 Watt 3) 1,0 Watt
Colour of the emitted light	amber

Construction and Material:

Lens:	
Material / colour	PMMA / amber
Housing:	
Material	ABS
Method of mounting:	
Lens/Housing	ultrasonic welded

Position of the approval mark:	on the lens
Reason for extension: (nur im Falle eines Nachtrags)	n.A.

R148 E1*148R00/05*0325*00

Special information:

Failure reaction of a light with more than 1 light source (n-1 criterion):

The light uses the following system: **System (Y1)**

Y1) the light is only equipped with one light source (only 1 LED or all LEDs connected in series)

Y2) in case of a failure (open circuit) of one light source a special electronic circuit will switch off the complete light function

Y3) in case of a failure (open circuit) of one light source the light still complies with the minimum photometrical requirements of the relevant ECE regulation

R148 E1*148R00/05*0325*00

Jokon GmbH
Rosenbach 42
D-53229 Bonn

Ausführungsformen / *Variants* :

* mit LED unterschiedlicher Hersteller, bei jedoch gleicher Bauart und gleichen optischen Eigenschaften und Güte /
* *LED from different manufacturers, but with the same design and same optical properties and quality;*

* mit zusätzlicher und unterschiedlicher Anbringung ausländischer Zulassungszeichen und fremder Firmenzeichen ohne Beeinträchtigung der lichttechnischen Wirkung /
* *with additional and different registration/approval numbers of foreign countries and trade names without any effect on the photometrical values;*

* mit Befestigungsmitteln oder ohne solche /
* *with or without mounting parts;*

* mit unterschiedlichen Mitteln zur Befestigung der Leuchte am Fahrzeug und zur Verbindung einzelner Leuchtenteile miteinander ohne Beeinträchtigung der Wirkung der lichttechnischen Wirkung /
* *with different means for mounting the lamp at the vehicle and for connecting together single lamp parts without any effect on the photometrical values;*

* mit unterschiedlicher elektrischer Kontaktgebung /
* *with different electrical connections;*

* mit unterschiedlichen Kabelsätzen und -zuführungen /
* *with different cable harnesses and -leads;*

* mit geringfügig unterschiedlicher Ausbildung und Formgebung der lichttechnisch unwirksamen Leuchtenteile, bei grundsätzlich gleicher Bauart /
* *with slightly different shape of the photometrically noneffective parts, but in principle with the same basic design;*

* mit unterschiedlicher Oberflächenbehandlung und Farbe der lichttechnisch unwirksamen Leuchtenteile ohne Beeinträchtigung der Korrosionsbeständigkeit /
* *with different surface treatments and color of the photometrically noneffictive parts without any effect on the corrosion resistance;*

* mit einer Abschlussscheibe, bei der die Übergänge zwischen den Zonen unterschiedlicher Profilierung unbedeutende Unterschiede aufweisen /
* *with a lens, where the transitions between zones with different profiling have only insignificant differences;*

* mit in Form, Farbe und Werkstoff unterschiedlicher Dichtung, aber gleicher Güte und Wirkung /
* *with gasket of different shape, color and material, but with identical quality and sealing effect;*

* ohne Dichtung, aber in diesem Fall ohne Einfluss auf Funktion und lichttechnische Wirkung /
* *without gasket, but in this case without any influence on function and on the photometrical values;*

R148 E1*148R00/05*0325*00